Speed Rack®

The Hanger

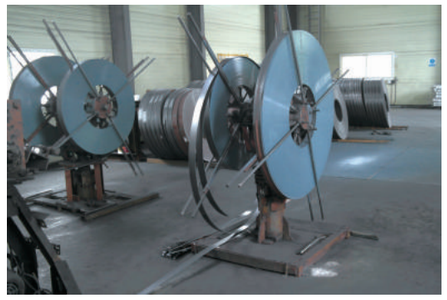

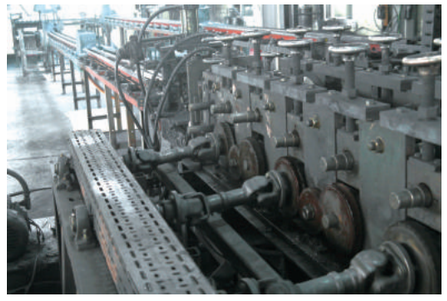

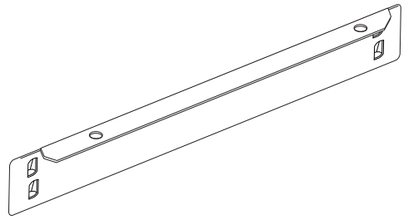

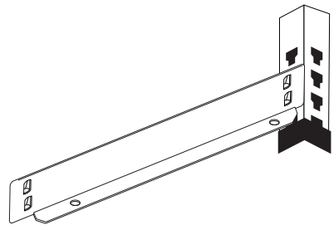

안녕하십니까?

(주)영진산업을 방문해 주셔서 감사합니다.

저희 영진산업은 1981년 창업 이후

조립식앵글만 전문적으로 생산했습니다.

포스코에서 생산된 원자재만 이용하여 100% 국내생산 합니다.

최상의 품질로 고객만족을 위해 최선을 다합니다.

또한 상가, 창고, 공장, 사무실, 가정에서 필요로하는

각종 앵글/랙/진열대를 비롯하여 각종 부속을 공급하는 업체로서

합리적 가격과 양질의 제품을 공급할 수 있도록 최선을 다하겠습니다.

조립식앵글의 글로벌 기업으로 – (주)영진산업

혁신활동을 통한 기술력을 바탕으로 세계로 향합니다.

감사합니다.

(주)영진산업 임직원 일동

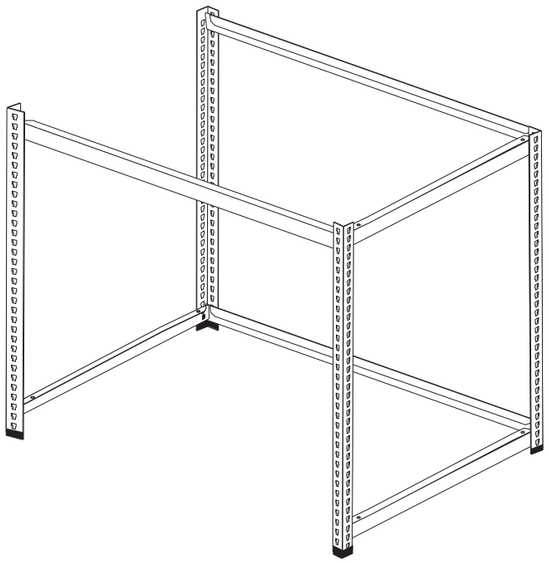

회사연혁

2015
- **8月** 신제품 “SpeedRack_The Hanger” 출시
- **5月** 전자무역 프론티어 기업선정

2014
- **8月** Global Standard Management Award 품질경영대상 수상
- **5月** 중소기업진흥공단 HIT500 선정 (한국능률협회)

2013
- **4月** 신제품 “스피드랙” 생산
- **3月** 경영혁신 프로젝트 시작

2012
- **12月** “2013 혁신 프로젝트 계획 작성”
- **10月** 신제품 “스피드앵글” 출시

2011
- **7月** 주식회사 영진산업 법인 전환

2008
- **8月** 공장 확장 · 이전 (김포시 대곶면 석정리)

2007
- **8月** 매장 진열대 사업부 신설
- **1月** 랙 사업부 신설

1981
- **1月** 영진산업 설립, 조립식앵글 공장 가동

YOUNG JIN HISTORY

SINCE 1981

스피드랙 · 더행거 공통특징

1 볼트와 너트로 고정하는 방식이 아닌 받침대를 끼우는 형식으로 남녀노소 누구나 간편한 조립가능

숨은 **1cm**의 명품

연결대 작은 턱이 있어
피스가 없어도 합판이
떨어지지 않습니다!

2배 Upgrade된 결속력

사각 모양의 단단한 결속력
접촉점 4곳이 있어 더 단단하게
흔들리지 않습니다!

볼트 없이 끼워 맞춰서
여성 혼자서도
쉽고 빠르게 조립!

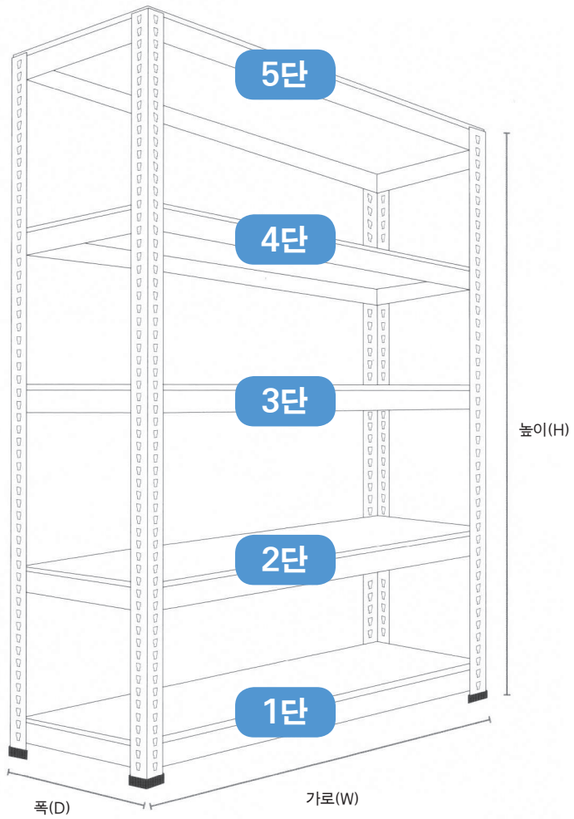

3,000여가지 사이즈로 제작가능

2 수납할 물건의 크기에 따라 자유롭게 선반과 선반 사이의 높이를 조절할 수 있어 수납이 편리함.

단위(mm)

가로(W)	폭(D)	높이(H)
600	300	1,200
700	400	
800	500	1,500
900	600	1,800
1,000	700	2,100
1,100	800	
1,200	900	2,400
1,500		

※ 단수안내 : 2~9단 조절 가능

단당 수납할 수 있는
평균 적정 하중

3 1.6mm/2.0mm의 강철 앵글 프레임으로 선반 하나에 100~150kg 수납이 가능해 집안 어디에 두어도 실용적으로 수납 가능

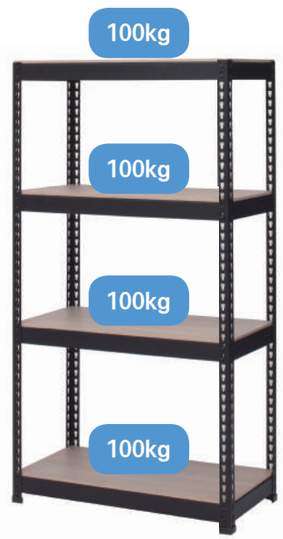

1.6t 경량 스피드랙
1.6mm 기둥 (포스코 강철)

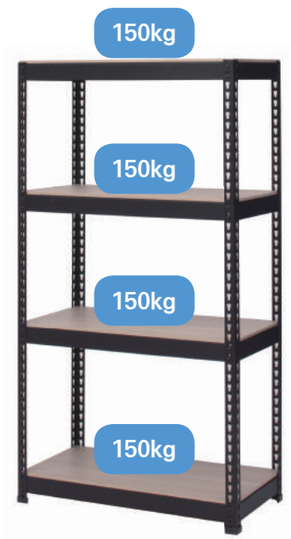

2.0t 중량 스피드랙
2.0mm 기둥 (포스코 강철)

SpeedRack
The
Hanger

행거 2단 Hanger 2s

블랙행거_800X400X1200X2단 [1.6T 철재프레임 / 9mm 우드코팅합판]

부품설명

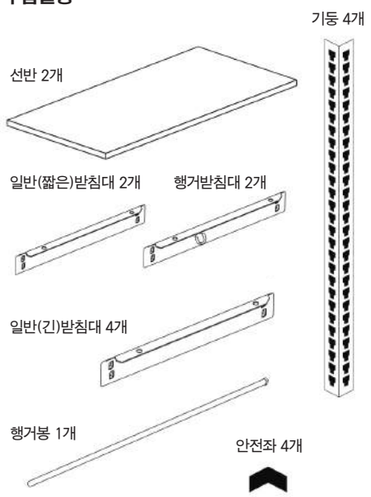

제품의 특징

- 빠르고 편리하게 망치 하나로 쉬운 조립
- 단당 100kg 적재가능
- 자유로운 선반 높이 조절
- 조립시간을 두배로 단축
- 결속력이 두배로 향상
- 신형무볼트 방식의 결속조립
- 파우더코팅 방식으로 표면 250도 열처리

9mm WOOD (COATING)

100kg MAX

No.	코드	제품명	규격	소비자가
1	BH-01	블랙행거[600X400X1200X2단]	600X400X1200X2S	50,300
2	BH-02	블랙행거[800X400X1200X2단]	800X400X1200X2S	58,200
3	BH-03	블랙행거[1200X400X1200X2단]	1200X400X1200X2S	65,500
4	WH-01	화이트행거[600X400X1200X2단]	600X400X1200X2S	50,300
5	WH-02	화이트행거[800X400X1200X2단]	800X400X1200X2S	58,200
6	WH-03	화이트행거[1200X400X1200X2단]	1200X400X1200X2S	65,500

※ 주문상담 032-583-0011 / 배송료 포함 (주문제작 제품으로 취소 및 교환 · 환불 불가)

1

2

3

4

5

6

행거 3단(1단 봉) Hanger 3s

화이트행거_800X400X1800X3단 [1.6T 철재프레임 / 9mm 우드코팅합판]

9mm WOOD (COATING)

100kg MAX

제품의 특징

- 빠르고 편리하게 망치 하나로 쉬운 조립
- 단당 100kg 적재가능
- 자유로운 선반 높이 조절
- 조립시간을 두배로 단축
- 결속력이 두배로 향상
- 신형무볼트 방식의 결속조립
- 파우더코팅 방식으로 표면 250도 열처리

No.	코드	제품명	규격	소비자가
7	BH-04	블랙행거[800X400X1500X3단]	800X400X1500X3S	73,700
8	WH-04	화이트행거[800X400X1500X3단]	800X400X1500X3S	73,700
9	BH-05	블랙행거[800X400X1800X3단]	800X400X1800X3S	84,400
10	WH-05	화이트행거[800X400X1800X3단]	800X400X1800X3S	84,400

부품설명

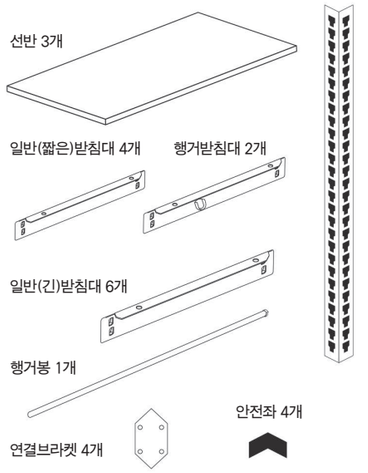

Dimensions

No.9 size

※ 주문상담 032-583-0011 / 배송료 포함 (주문제작 제품으로 취소 및 교환·환불 불가)

행거 3단(2단 봉) Hanger 3s

블랙행거_800X400X2100X3단X2 [1.6T 철재프레임 / 9mm 우드코팅합판]

9mm WOOD (COATING)

100kg MAX

제품의 특징

- 빠르고 편리하게 망치 하나로 쉬운 조립
- 단당 100kg 적재가능
- 자유로운 선반 높이 조절
- 조립시간을 두배로 단축
- 결속력이 두배로 향상
- 신형무볼트 방식의 결속조립
- 파우더코팅 방식으로 표면 250도 열처리

No.	코드	제품명	규격	소비자가
11	BH-06	블랙행거[800X400X2100X3단]	800X400X2100X3S	93,900
12	WH-06	화이트행거[800X400X2100X3단]	800X400X2100X3S	93,900
13	BH-07	블랙행거[1200X400X2100X3단]	1200X400X2100X3S	113,000
14	WH-07	화이트행거[1200X400X2100X3단]	1200X400X2100X3S	113,000

부품설명

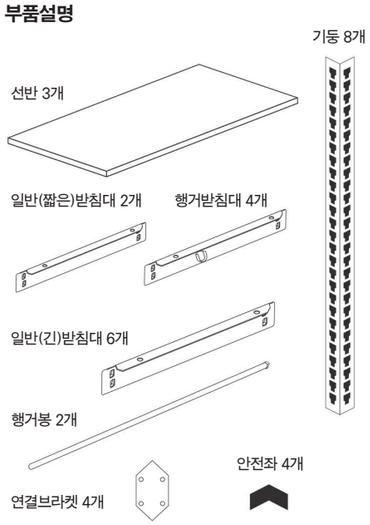

※ 주문상담 032-583-0011 / 배송료 포함 (주문제작 제품으로 취소 및 교환·환불 불가)

Dimensions

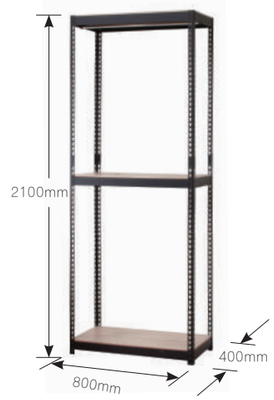

No.11 size

행거 4단 Hanger 4s

화이트행거_800X400X2100X3단, 800X400X2100X4단, 400X400X2100X4단 [1.6T 철재프레임 / 9mm 우드코팅합판]

9mm WOOD (COATING)

100kg MAX

제품의 특징

- 빠르고 편리하게 망치 하나로 쉬운 조립
- 단당 100kg 적재가능
- 자유로운 선반 높이 조절
- 조립시간을 두배로 단축
- 결속력이 두배로 향상
- 신형무볼트 방식의 결속조립
- 파우더코팅 방식으로 표면 250도 열처리

No.	코드	제품명	규격	소비자가
15	BH-08	블랙행거[400X400X2100X4단]	400X400X2100X4S	80,000
16	WH-08	화이트행거[400X400X2100X4단]	400X400X2100X4S	80,000
17	BH-09	블랙행거[800X400X2100X4단]	800X400X2100X4S	99,000
18	WH-09	화이트행거[800X400X2100X4단]	800X400X2100X4S	99,000

부품설명

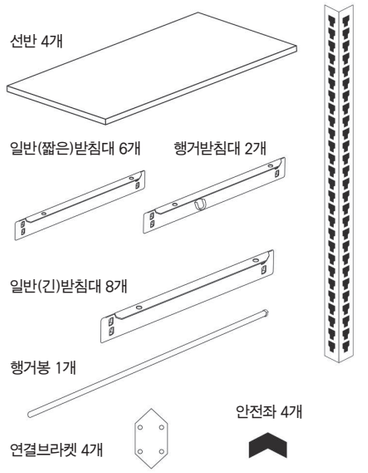

Dimensions

No.17 size

※ 주문상담 032-583-0011 / 배송료 포함 (주문제작 제품으로 취소 및 교환·환불 불가)

Speed Rack®

스피드랙 블랙&화이트 선반 Speed Rack Black&White

스피드랙 블랙앵글선반_800X400X1500X4단 [1.6T 철재프레임 / 9mm 우드코팅합판] _ 스피드랙 전품목 리스트 참조

부품설명

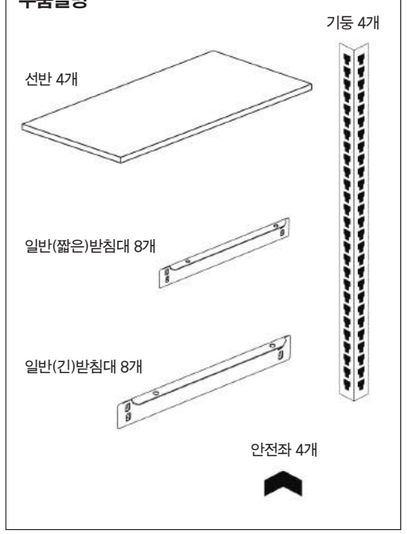

제품의 특징

- 빠르고 편리하게 망치 하나로 쉬운 조립
- 단당 100kg 적재가능
- 자유로운 선반 높이 조절
- 조립시간을 두배로 단축
- 결속력이 두배로 향상
- 신형무볼트 방식의 결속조립
- 파우더코팅 방식으로 표면 250도 열처리

9mm WOOD (COATING)

100kg MAX

No.	코드	제품명	규격	소비자가
19	BR-03	스피드랙 3단 블랙앵글선반	600X300X1200X3S	48,000
20	BR-01	스피드랙 4단 블랙앵글선반	1200X400X1500X4S	105,000
21	BR-02	스피드랙 5단 블랙앵글선반	1200X400X1800X5S	131,000
22	WR-04	스피드랙 3단 화이트앵글선반	600X300X1200X3S	48,000
23	WR-02	스피드랙 4단 화이트앵글선반	1200X400X1500X4S	105,000
24	WR-03	스피드랙 5단 화이트앵글선반	1200X400X1800X5S	131,000

※ 주문상담 032-583-0011 / 배송료 포함 (주문제작 제품으로 취소 및 교환 · 환불 불가)

스피드랙 화이트 선반(600size) Speed Rack White

스피드랙 화이트앵글선반_800X400X1500X4단 [1.6T 철재프레임 / 9mm 우드코팅합판] _ 스피드랙 전품목 리스트 참조

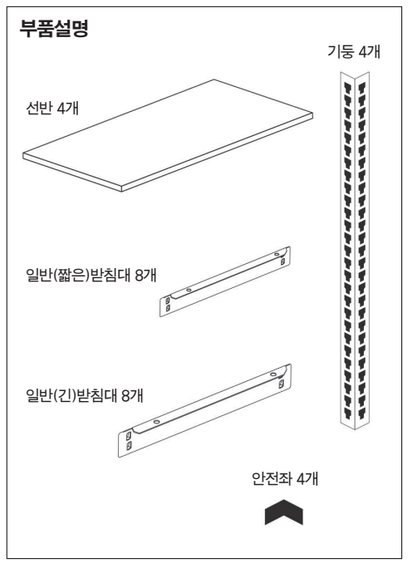

※ 주문상담 032-583-0011 / 배송료 포함 (주문제작 제품으로 취소 및 교환·환불 불가)

9mm WOOD (COATING)

100kg MAX

제품의 특징

- 빠르고 편리하게 망치 하나로 쉬운 조립
- 단당 100kg 적재가능
- 자유로운 선반 높이 조절
- 조립시간을 두배로 단축
- 결속력이 두배로 향상
- 신형무볼트 방식의 결속조립
- 파우더코팅 방식으로 표면 250도 열처리

No.	코드	제품명	규격	소비자가
25	WR-05	스피드랙 4단 화이트앵글선반	600X300X1500X4S	63,000
26	WR-06	스피드랙 5단 화이트앵글선반	600X300X1800X5S	77,000
27	WR-07	스피드랙 4단 화이트앵글선반	600X400X1500X4S	70,000
28	WR-08	스피드랙 5단 화이트앵글선반	600X400X1800X5S	86,000

스피드랙 화이트 선반(800size) Speed Rack White

스피드랙 화이트세탁기선반, 화이트앵글선반_800X400X1800X4단, 800X400X1500X4단X2 [1.6T 철재프레임 / 9mm 우드코팅합판]

부품설명

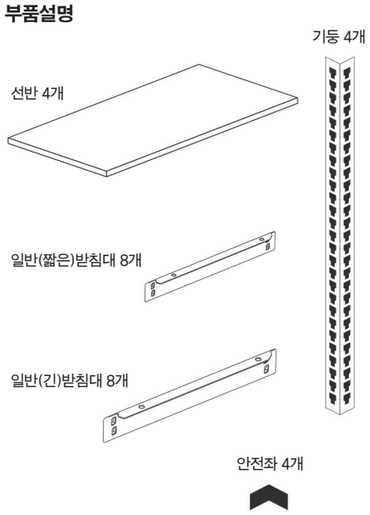

Dimensions

No.30 size

※ 주문상담 032-583-0011 / 배송료 포함 (주문제작 제품으로 취소 및 교환·환불 불가)

9mm WOOD (COATING)

100kg MAX

제품의 특징

- 빠르고 편리하게 망치 하나로 쉬운 조립
- 단당 100kg 적재가능
- 자유로운 선반 높이 조절
- 조립시간을 두배로 단축
- 결속력이 두배로 향상
- 신형무볼트 방식의 결속조립
- 파우더코팅 방식으로 표면 250도 열처리

No.	코드	제품명	규격	소비자가
29	WR-09	스피드랙 3단 화이트앵글선반	800X400X1200X3S	62,000
30	WR-10	스피드랙 4단 화이트앵글선반	800X400X1500X4S	82,000
31	WR-11	스피드랙 5단 화이트앵글선반	800X400X1800X5S	101,000
32	WR-12	스피드랙 4단 화이트세탁기선반	800X400X1800X4S	79,200

PPL_드라마 협찬

2015 SBS 수목드라마

〈용팔이〉

제작 : 오진석(연출), 장혁린(극본)

출연 : 주원, 김태희, 조현재, 채정안, 정웅인 등

2015 SBS 월화드라마

〈미세스캅〉

제작 : 유인식(연출) 외 1명, 황주하(극본)

출연 : 김희애, 김민종, 손호준, 이다희, 손병호 등

2015 MBC 월화드라마

〈오만과 편견〉

제작 : 김진민(연출), 이현주(극본)

출연 : 백진희, 최진혁, 최민수, 손창민, 장항선 등

Speed Rack®

전품목 리스트

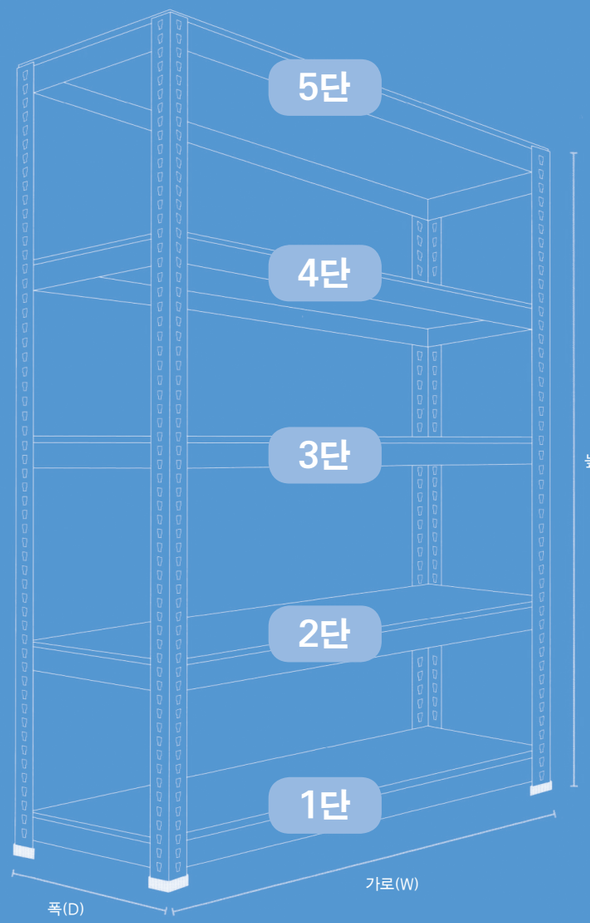

단위(mm)

가로(W)	폭(D)	높이(H)
600	300	1,200
700	400	
800	500	1,500
900	600	1,800
1,000	700	2,100
1,100	800	
1,200	900	2,400
1,500		

※ 단수안내 : 2~9단 조절 가능

블랙 / 우드합판

블랙 / 백색합판

화이트 / 백색합판

화이트 / 우드합판

배송정보

1. 특정일/배송시간 지정은 불가
2. 도서산간/제주도는 추가운임비용 발생
3. 묶음배송 불가

주의사항

1. 주문완료 후 3~4일 정도 소요
2. 주문제작 제품으로 취소 및 교환 · 환불 불가
3. 기둥절단 요청시 추가비용 발생

스피드랙 600

가로(W)	깊이(D)	높이(H)	2단	3단	4단	5단	6단	7단	8단	9단
600	300	1200	37,000	48,000	59,000	70,000	81,000	92,000	103,000	113,000
		1500	41,000	52,000	63,000	74,000	85,000	96,000	106,000	117,000
		1800	45,000	56,000	67,000	77,000	88,000	99,000	110,000	121,000
		2100	49,000	60,000	70,000	81,000	92,000	103,000	114,000	125,000
		2400	53,000	63,000	74,000	85,000	96,000	107,000	118,000	129,000
	400	1200	41,000	54,000	67,000	79,000	92,000	105,000	118,000	131,000
		1500	45,000	58,000	70,000	83,000	96,000	109,000	122,000	134,000
		1800	49,000	61,000	74,000	87,000	100,000	113,000	125,000	138,000
		2100	53,000	65,000	78,000	91,000	104,000	116,000	129,000	142,000
		2400	56,000	69,000	82,000	95,000	108,000	120,000	133,000	146,000
	500	1200	46,000	61,000	76,000	91,000	106,000	121,000	137,000	152,000
		1500	49,000	65,000	80,000	95,000	110,000	125,000	141,000	156,000
		1800	53,000	68,000	84,000	99,000	114,000	129,000	144,000	160,000
		2100	57,000	72,000	88,000	103,000	118,000	133,000	148,000	164,000
		2400	61,000	76,000	91,000	107,000	122,000	137,000	152,000	167,000
	600	1200	47,000	63,000	79,000	94,000	110,000	126,000	142,000	158,000
		1500	51,000	67,000	83,000	98,000	114,000	130,000	146,000	161,000
		1800	55,000	70,000	86,000	102,000	118,000	134,000	149,000	165,000
		2100	58,000	74,000	90,000	106,000	122,000	137,000	153,000	169,000
		2400	62,000	78,000	94,000	110,000	125,000	141,000	157,000	173,000
	700	1200	54,000	74,000	93,000	112,000	132,000	151,000	171,000	190,000
		1500	58,000	77,000	97,000	116,000	136,000	155,000	175,000	194,000
		1800	62,000	81,000	101,000	120,000	140,000	159,000	178,000	198,000
		2100	66,000	85,000	104,000	124,000	143,000	163,000	182,000	202,000
		2400	69,000	89,000	108,000	128,000	147,000	167,000	186,000	205,000
	800	1200	55,000	76,000	96,000	116,000	136,000	156,000	176,000	196,000
		1500	59,000	79,000	99,000	120,000	140,000	160,000	180,000	200,000
		1800	63,000	83,000	103,000	123,000	143,000	164,000	184,000	204,000
		2100	67,000	87,000	107,000	127,000	147,000	167,000	187,000	208,000
		2400	71,000	91,000	111,000	131,000	151,000	171,000	191,000	211,000
	900	1200	66,000	91,000	117,000	142,000	168,000	193,000	218,000	244,000
		1500	70,000	95,000	121,000	146,000	171,000	197,000	222,000	248,000
		1800	74,000	99,000	124,000	150,000	175,000	201,000	226,000	252,000
		2100	78,000	103,000	128,000	154,000	179,000	204,000	230,000	255,000
		2400	81,000	107,000	132,000	157,000	183,000	208,000	234,000	259,000

※ 주문상담 032-583-0011 / 배송료 포함 (주문제작 제품으로 취소 및 교환·환불 불가)

스피드랙 700

가로(W)	깊이(D)	높이(H)	2단	3단	4단	5단	6단	7단	8단	9단
700	300	1200	41,000	54,000	67,000	80,000	93,000	107,000	120,000	133,000
		1500	45,000	54,000	71,000	84,000	97,000	110,000	123,000	136,000
		1800	49,000	54,000	75,000	88,000	101,000	114,000	127,000	140,000
		2100	53,000	54,000	79,000	92,000	105,000	118,000	131,000	144,000
		2400	57,000	54,000	83,000	96,000	109,000	122,000	135,000	148,000
	400	1200	46,000	54,000	76,000	91,000	106,000	121,000	136,000	152,000
		1500	49,000	54,000	80,000	95,000	110,000	125,000	140,000	155,000
		1800	53,000	54,000	84,000	99,000	114,000	129,000	144,000	159,000
		2100	57,000	54,000	87,000	103,000	118,000	133,000	148,000	163,000
		2400	61,000	54,000	91,000	106,000	121,000	137,000	152,000	167,000
	500	1200	53,000	54,000	90,000	109,000	128,000	147,000	166,000	184,000
		1500	57,000	54,000	94,000	113,000	132,000	151,000	169,000	188,000
		1800	60,000	54,000	98,000	117,000	136,000	154,000	173,000	192,000
		2100	64,000	54,000	102,000	121,000	140,000	158,000	177,000	196,000
		2400	68,000	54,000	106,000	124,000	143,000	162,000	181,000	200,000
	600	1200	54,000	54,000	93,000	112,000	132,000	151,000	171,000	190,000
		1500	58,000	54,000	97,000	116,000	136,000	155,000	175,000	194,000
		1800	62,000	54,000	101,000	120,000	140,000	159,000	178,000	198,000
		2100	66,000	54,000	104,000	124,000	143,000	163,000	182,000	202,000
		2400	69,000	54,000	108,000	128,000	147,000	167,000	186,000	205,000
	700	1200	66,000	54,000	116,000	141,000	166,000	191,000	217,000	242,000
		1500	69,000	54,000	120,000	145,000	170,000	195,000	220,000	246,000
		1800	73,000	54,000	124,000	149,000	174,000	199,000	224,000	249,000
		2100	77,000	54,000	128,000	153,000	178,000	203,000	228,000	253,000
		2400	81,000	54,000	131,000	156,000	182,000	207,000	232,000	257,000
	800	1200	67,000	54,000	119,000	144,000	170,000	196,000	222,000	248,000
		1500	71,000	54,000	122,000	148,000	174,000	200,000	226,000	252,000
		1800	75,000	54,000	126,000	152,000	178,000	204,000	229,000	255,000
		2100	78,000	54,000	130,000	156,000	182,000	208,000	233,000	259,000
		2400	82,000	54,000	134,000	160,000	185,000	211,000	237,000	263,000
	900	1200	71,000	54,000	127,000	155,000	183,000	211,000	239,000	267,000
		1500	75,000	54,000	131,000	159,000	187,000	215,000	243,000	271,000
		1800	79,000	54,000	135,000	163,000	191,000	219,000	247,000	275,000
		2100	83,000	54,000	139,000	167,000	195,000	223,000	251,000	279,000
		2400	87,000	54,000	143,000	171,000	199,000	227,000	255,000	282,000

※ 주문상담 032-583-0011 / 배송료 포함 (주문제작 제품으로 취소 및 교환·환불 불가)

스피드랙 800

가로(W)	깊이(D)	높이(H)	2단	3단	4단	5단	6단	7단	8단	9단
800	300	1200	43,000	56,000	70,000	84,000	97,000	111,000	125,000	138,000
		1500	46,000	60,000	74,000	88,000	101,000	115,000	129,000	142,000
		1800	50,000	64,000	78,000	91,000	105,000	119,000	132,000	146,000
		2100	54,000	68,000	81,000	95,000	109,000	123,000	136,000	150,000
		2400	58,000	72,000	85,000	99,000	113,000	127,000	140,000	154,000
	400	1200	47,000	63,000	78,000	94,000	110,000	126,000	142,000	157,000
		1500	51,000	66,000	82,000	98,000	114,000	130,000	145,000	161,000
		1800	55,000	70,000	86,000	102,000	118,000	134,000	149,000	165,000
		2100	58,000	74,000	90,000	106,000	121,000	137,000	153,000	169,000
		2400	62,000	78,000	94,000	110,000	125,000	141,000	157,000	173,000
	500	1200	54,000	74,000	93,000	112,000	132,000	151,000	171,000	190,000
		1500	58,000	77,000	97,000	116,000	136,000	155,000	175,000	194,000
		1800	62,000	81,000	101,000	120,000	140,000	159,000	178,000	198,000
		2100	66,000	85,000	104,000	124,000	143,000	163,000	182,000	202,000
		2400	69,000	89,000	108,000	128,000	147,000	167,000	186,000	205,000
	600	1200	55,000	76,000	96,000	116,000	136,000	156,000	176,000	196,000
		1500	59,000	79,000	99,000	120,000	140,000	160,000	180,000	200,000
		1800	63,000	83,000	103,000	123,000	143,000	164,000	184,000	204,000
		2100	67,000	87,000	107,000	127,000	147,000	167,000	187,000	208,000
		2400	71,000	91,000	111,000	131,000	151,000	171,000	191,000	211,000
	700	1200	67,000	93,000	119,000	144,000	170,000	196,000	222,000	248,000
		1500	71,000	97,000	122,000	148,000	174,000	200,000	226,000	252,000
		1800	75,000	100,000	126,000	152,000	178,000	204,000	229,000	255,000
		2100	78,000	104,000	130,000	156,000	182,000	208,000	233,000	259,000
		2400	82,000	108,000	134,000	160,000	185,000	211,000	237,000	263,000
	800	1200	68,000	95,000	121,000	148,000	174,000	200,000	227,000	253,000
		1500	72,000	98,000	125,000	151,000	178,000	204,000	231,000	257,000
		1800	76,000	102,000	129,000	155,000	182,000	208,000	235,000	261,000
		2100	80,000	106,000	133,000	159,000	185,000	212,000	238,000	265,000
		2400	84,000	110,000	136,000	163,000	189,000	216,000	242,000	269,000
	900	1200	72,000	101,000	130,000	158,000	187,000	216,000	244,000	273,000
		1500	76,000	105,000	134,000	162,000	191,000	220,000	248,000	277,000
		1800	80,000	109,000	137,000	166,000	195,000	223,000	252,000	280,000
		2100	84,000	113,000	141,000	170,000	199,000	227,000	256,000	284,000
		2400	88,000	116,000	145,000	174,000	202,000	231,000	260,000	288,000

※ 주문상담 032-583-0011 / 배송료 포함 (주문제작 제품으로 취소 및 교환·환불 불가)

스피드랙 900

가로(W)	깊이(D)	높이(H)	2단	3단	4단	5단	6단	7단	8단	9단
900	300	1200	50,000	67,000	84,000	101,000	118,000	136,000	153,000	170,000
		1500	53,000	71,000	88,000	105,000	122,000	139,000	157,000	174,000
		1800	57,000	75,000	92,000	109,000	126,000	143,000	160,000	178,000
		2100	61,000	78,000	96,000	113,000	130,000	147,000	164,000	181,000
		2400	65,000	82,000	99,000	116,000	134,000	151,000	168,000	185,000
	400	1200	55,000	75,000	95,000	115,000	135,000	154,000	174,000	194,000
		1500	59,000	79,000	99,000	119,000	138,000	158,000	178,000	198,000
		1800	63,000	83,000	102,000	122,000	142,000	162,000	182,000	202,000
		2100	67,000	86,000	106,000	126,000	146,000	166,000	186,000	206,000
		2400	70,000	90,000	110,000	130,000	150,000	170,000	190,000	210,000
	500	1200	65,000	90,000	114,000	139,000	164,000	188,000	213,000	238,000
		1500	69,000	93,000	118,000	143,000	168,000	192,000	217,000	242,000
		1800	72,000	97,000	122,000	147,000	171,000	196,000	221,000	246,000
		2100	76,000	101,000	126,000	150,000	175,000	200,000	225,000	249,000
		2400	80,000	105,000	130,000	154,000	179,000	204,000	229,000	253,000
	600	1200	66,000	91,000	117,000	142,000	168,000	193,000	218,000	244,000
		1500	70,000	95,000	121,000	146,000	171,000	197,000	222,000	248,000
		1800	74,000	99,000	124,000	150,000	175,000	201,000	226,000	252,000
		2100	78,000	103,000	128,000	154,000	179,000	204,000	230,000	255,000
		2400	81,000	107,000	132,000	157,000	183,000	208,000	234,000	259,000
	700	1200	71,000	99,000	127,000	155,000	183,000	211,000	239,000	267,000
		1500	75,000	103,000	131,000	159,000	187,000	215,000	243,000	271,000
		1800	79,000	107,000	135,000	163,000	191,000	219,000	247,000	275,000
		2100	83,000	111,000	139,000	167,000	195,000	223,000	251,000	279,000
		2400	87,000	115,000	143,000	171,000	199,000	227,000	255,000	282,000
	800	1200	72,000	101,000	130,000	158,000	187,000	216,000	244,000	273,000
		1500	76,000	105,000	134,000	162,000	191,000	220,000	248,000	277,000
		1800	80,000	109,000	137,000	166,000	195,000	223,000	252,000	280,000
		2100	84,000	113,000	141,000	170,000	199,000	227,000	256,000	284,000
		2400	88,000	116,000	145,000	174,000	202,000	231,000	260,000	288,000
	900	1200	89,000	126,000	162,000	199,000	236,000	273,000	310,000	347,000
		1500	93,000	129,000	166,000	203,000	240,000	277,000	313,000	350,000
		1800	97,000	133,000	170,000	207,000	244,000	280,000	317,000	354,000
		2100	100,000	137,000	174,000	211,000	248,000	284,000	321,000	358,000
		2400	104,000	141,000	178,000	215,000	252,000	288,000	325,000	362,000

※ 주문상담 032-583-0011 / 배송료 포함 (주문제작 제품으로 취소 및 교환·환불 불가)

스피드랙 1000

가로(W)	깊이(D)	높이(H)	2단	3단	4단	5단	6단	7단	8단	9단
1,000	300	1200	51,000	69,000	87,000	104,000	122,000	140,000	158,000	176,000
		1500	55,000	73,000	90,000	108,000	126,000	144,000	162,000	180,000
		1800	59,000	76,000	94,000	112,000	130,000	148,000	166,000	183,000
		2100	62,000	80,000	98,000	116,000	134,000	152,000	169,000	187,000
		2400	66,000	84,000	102,000	120,000	138,000	155,000	173,000	191,000
	400	1200	56,000	77,000	97,000	118,000	138,000	159,000	180,000	200,000
		1500	60,000	81,000	101,000	122,000	142,000	163,000	183,000	204,000
		1800	64,000	84,000	105,000	126,000	146,000	167,000	187,000	208,000
		2100	68,000	88,000	109,000	129,000	150,000	171,000	191,000	212,000
		2400	72,000	92,000	113,000	133,000	154,000	174,000	195,000	215,000
	500	1200	66,000	91,000	117,000	142,000	168,000	193,000	218,000	244,000
		1500	70,000	95,000	121,000	146,000	171,000	197,000	222,000	248,000
		1800	74,000	99,000	124,000	150,000	175,000	201,000	226,000	252,000
		2100	78,000	103,000	128,000	154,000	179,000	204,000	230,000	255,000
		2400	81,000	107,000	132,000	157,000	183,000	208,000	234,000	259,000
	600	1200	67,000	93,000	120,000	145,000	171,000	197,000	223,000	249,000
		1500	71,000	97,000	123,000	149,000	175,000	201,000	227,000	253,000
		1800	75,000	101,000	127,000	153,000	179,000	205,000	231,000	257,000
		2100	79,000	105,000	131,000	157,000	183,000	209,000	235,000	261,000
		2400	83,000	109,000	135,000	161,000	187,000	213,000	239,000	265,000
	700	1200	83,000	117,000	151,000	185,000	219,000	253,000	287,000	321,000
		1500	87,000	121,000	155,000	189,000	223,000	257,000	291,000	325,000
		1800	91,000	125,000	159,000	193,000	227,000	261,000	295,000	329,000
		2100	95,000	129,000	163,000	197,000	231,000	265,000	299,000	333,000
		2400	99,000	133,000	167,000	201,000	235,000	269,000	303,000	337,000
	800	1200	84,000	119,000	154,000	188,000	223,000	258,000	292,000	327,000
		1500	88,000	123,000	158,000	192,000	227,000	262,000	296,000	331,000
		1800	92,000	127,000	161,000	196,000	231,000	266,000	300,000	335,000
		2100	96,000	131,000	165,000	200,000	235,000	269,000	304,000	339,000
		2400	100,000	135,000	169,000	204,000	238,000	273,000	308,000	342,000
	900	1200	90,000	128,000	165,000	202,000	240,000	277,000	315,000	352,000
		1500	94,000	131,000	169,000	206,000	244,000	281,000	319,000	356,000
		1800	98,000	135,000	173,000	210,000	248,000	285,000	322,000	360,000
		2100	102,000	139,000	176,000	214,000	252,000	289,000	326,000	364,000
		2400	105,000	143,000	180,000	218,000	255,000	293,000	330,000	368,000

※ 주문상담 032-583-0011 / 배송료 포함 (주문제작 제품으로 취소 및 교환·환불 불가)

스피드랙 1100

가로(W)	깊이(D)	높이(H)	2단	3단	4단	5단	6단	7단	8단	9단
1,100	300	1200	52,000	71,000	89,000	108,000	126,000	144,000	163,000	181,000
		1500	56,000	75,000	93,000	111,000	130,000	148,000	167,000	185,000
		1800	60,000	78,000	97,000	115,000	134,000	152,000	171,000	189,000
		2100	64,000	82,000	101,000	119,000	138,000	156,000	175,000	193,000
		2400	68,000	86,000	104,000	123,000	141,000	160,000	178,000	197,000
	400	1200	58,000	79,000	100,000	121,000	142,000	164,000	185,000	206,000
		1500	61,000	83,000	104,000	125,000	146,000	167,000	188,000	210,000
		1800	65,000	86,000	108,000	129,000	150,000	171,000	192,000	213,000
		2100	69,000	90,000	112,000	133,000	154,000	175,000	196,000	217,000
		2400	73,000	94,000	115,000	136,000	158,000	179,000	200,000	221,000
	500	1200	67,000	93,000	120,000	145,000	171,000	197,000	223,000	249,000
		1500	71,000	97,000	123,000	149,000	175,000	201,000	227,000	253,000
		1800	75,000	101,000	127,000	153,000	179,000	205,000	231,000	257,000
		2100	79,000	105,000	131,000	157,000	183,000	209,000	235,000	261,000
		2400	83,000	109,000	135,000	161,000	187,000	213,000	239,000	265,000
	600	1200	69,000	95,000	122,000	148,000	175,000	202,000	229,000	255,000
		1500	72,000	99,000	126,000	152,000	179,000	206,000	232,000	259,000
		1800	76,000	103,000	130,000	156,000	183,000	210,000	236,000	263,000
		2100	80,000	107,000	134,000	160,000	187,000	213,000	240,000	267,000
		2400	84,000	111,000	137,000	164,000	191,000	217,000	244,000	271,000
	700	1200	84,000	119,000	154,000	188,000	223,000	258,000	292,000	327,000
		1500	88,000	123,000	158,000	192,000	227,000	262,000	296,000	331,000
		1800	92,000	127,000	161,000	196,000	231,000	266,000	300,000	335,000
		2100	96,000	131,000	165,000	200,000	235,000	269,000	304,000	339,000
		2400	100,000	135,000	169,000	204,000	238,000	273,000	308,000	342,000
	800	1200	86,000	121,000	156,000	192,000	227,000	262,000	297,000	333,000
		1500	90,000	125,000	160,000	196,000	231,000	266,000	301,000	337,000
		1800	93,000	129,000	164,000	199,000	235,000	270,000	305,000	340,000
		2100	97,000	133,000	168,000	203,000	238,000	274,000	309,000	344,000
		2400	101,000	136,000	172,000	207,000	242,000	278,000	313,000	348,000
	900	1200	91,000	129,000	168,000	206,000	244,000	282,000	320,000	358,000
		1500	95,000	133,000	171,000	209,000	248,000	286,000	324,000	362,000
		1800	99,000	137,000	175,000	213,000	252,000	289,000	328,000	366,000
		2100	103,000	141,000	179,000	217,000	255,000	293,000	331,000	369,000
		2400	107,000	145,000	183,000	221,000	259,000	297,000	335,000	373,000

※ 주문상담 032-583-0011 / 배송료 포함 (주문제작 제품으로 취소 및 교환·환불 불가)

스피드랙 1200

가로(W)	깊이(D)	높이(H)	2단	3단	4단	5단	6단	7단	8단	9단
1,200	300	1200	53,000	73,000	92,000	111,000	130,000	149,000	168,000	187,000
		1500	57,000	76,000	96,000	115,000	134,000	153,000	172,000	191,000
		1800	61,000	80,000	99,000	118,000	138,000	157,000	176,000	195,000
		2100	65,000	84,000	103,000	122,000	141,000	160,000	180,000	199,000
		2400	69,000	88,000	107,000	126,000	145,000	164,000	184,000	203,000
	400	1200	59,000	81,000	102,000	124,000	146,000	168,000	190,000	212,000
		1500	63,000	84,000	106,000	128,000	150,000	172,000	194,000	215,000
		1800	67,000	88,000	110,000	132,000	154,000	176,000	197,000	219,000
		2100	70,000	92,000	114,000	136,000	158,000	179,000	201,000	223,000
		2400	74,000	96,000	118,000	140,000	161,000	183,000	205,000	227,000
	500	1200	69,000	95,000	122,000	148,000	175,000	202,000	229,000	255,000
		1500	72,000	99,000	126,000	152,000	179,000	206,000	232,000	259,000
		1800	76,000	103,000	130,000	156,000	183,000	210,000	236,000	263,000
		2100	80,000	107,000	134,000	160,000	187,000	213,000	240,000	267,000
		2400	84,000	111,000	137,000	164,000	191,000	217,000	244,000	271,000
	600	1200	70,000	97,000	124,000	152,000	179,000	206,000	234,000	261,000
		1500	74,000	101,000	128,000	156,000	183,000	210,000	237,000	265,000
		1800	78,000	105,000	132,000	159,000	187,000	214,000	241,000	269,000
		2100	81,000	109,000	136,000	163,000	191,000	218,000	245,000	273,000
		2400	85,000	112,000	140,000	167,000	194,000	222,000	249,000	276,000
	700	1200	86,000	121,000	156,000	192,000	227,000	262,000	297,000	333,000
		1500	90,000	125,000	160,000	196,000	231,000	266,000	301,000	337,000
		1800	93,000	129,000	164,000	199,000	235,000	270,000	305,000	340,000
		2100	97,000	133,000	168,000	203,000	238,000	274,000	309,000	344,000
		2400	101,000	136,000	172,000	207,000	242,000	278,000	313,000	348,000
	800	1200	87,000	123,000	159,000	195,000	231,000	267,000	303,000	339,000
		1500	91,000	127,000	163,000	199,000	235,000	271,000	306,000	342,000
		1800	95,000	131,000	167,000	203,000	238,000	274,000	310,000	346,000
		2100	99,000	135,000	171,000	206,000	242,000	278,000	314,000	350,000
		2400	102,000	138,000	174,000	210,000	246,000	282,000	318,000	354,000
	900	1200	93,000	131,000	170,000	209,000	248,000	286,000	325,000	364,000
		1500	97,000	135,000	174,000	213,000	252,000	290,000	329,000	368,000
		1800	100,000	139,000	178,000	216,000	255,000	294,000	333,000	371,000
		2100	104,000	143,000	182,000	220,000	259,000	298,000	336,000	375,000
		2400	108,000	147,000	185,000	224,000	263,000	302,000	340,000	379,000

※ 주문상담 032-583-0011 / 배송료 포함 (주문제작 제품으로 취소 및 교환·환불 불가)

스피드랙 1500

가로(W)	깊이(D)	높이(H)	2단	3단	4단	5단	6단	7단	8단	9단
1,500	300	1200	65,000	90,000	114,000	139,000	164,000	189,000	214,000	238,000
		1500	69,000	93,000	118,000	143,000	168,000	193,000	217,000	242,000
		1800	72,000	97,000	122,000	147,000	172,000	197,000	222,000	246,000
		2100	76,000	101,000	126,000	151,000	176,000	200,000	225,000	250,000
		2400	80,000	105,000	130,000	155,000	180,000	204,000	229,000	254,000
	400	1200	72,000	100,000	129,000	157,000	185,000	214,000	242,000	271,000
		1500	76,000	104,000	133,000	161,000	189,000	218,000	246,000	274,000
		1800	80,000	108,000	136,000	165,000	193,000	222,000	250,000	278,000
		2100	84,000	112,000	140,000	169,000	197,000	225,000	254,000	282,000
		2400	87,000	116,000	144,000	172,000	201,000	229,000	258,000	286,000
	500	1200	85,000	120,000	155,000	190,000	225,000	260,000	296,000	330,000
		1500	89,000	124,000	159,000	194,000	229,000	264,000	299,000	334,000
		1800	93,000	128,000	163,000	198,000	233,000	268,000	303,000	338,000
		2100	97,000	132,000	167,000	202,000	237,000	272,000	307,000	342,000
		2400	101,000	136,000	171,000	206,000	241,000	276,000	311,000	346,000
	600	1200	87,000	122,000	158,000	193,000	229,000	265,000	300,000	336,000
		1500	90,000	126,000	162,000	197,000	233,000	269,000	304,000	340,000
		1800	94,000	130,000	166,000	201,000	237,000	273,000	308,000	344,000
		2100	98,000	134,000	169,000	205,000	241,000	276,000	312,000	348,000
		2400	102,000	138,000	173,000	209,000	244,000	280,000	316,000	352,000
	700	1200	108,000	155,000	201,000	248,000	294,000	341,000	387,000	434,000
		1500	112,000	159,000	205,000	252,000	298,000	344,000	391,000	438,000
		1800	116,000	162,000	209,000	255,000	302,000	348,000	395,000	442,000
		2100	120,000	166,000	213,000	259,000	306,000	352,000	399,000	445,000
		2400	124,000	170,000	217,000	263,000	310,000	356,000	403,000	449,000
	800	1200	110,000	157,000	204,000	251,000	298,000	345,000	392,000	440,000
		1500	113,000	160,000	208,000	255,000	302,000	349,000	396,000	443,000
		1800	117,000	164,000	212,000	259,000	306,000	353,000	400,000	447,000
		2100	121,000	168,000	215,000	262,000	310,000	357,000	404,000	451,000
		2400	125,000	172,000	219,000	266,000	313,000	361,000	408,000	455,000
	900	1200	117,000	168,000	219,000	269,000	320,000	371,000	422,000	473,000
		1500	121,000	172,000	222,000	273,000	324,000	375,000	426,000	477,000
		1800	125,000	176,000	226,000	277,000	328,000	379,000	430,000	480,000
		2100	128,000	179,000	230,000	281,000	332,000	383,000	433,000	484,000
		2400	132,000	183,000	234,000	285,000	336,000	387,000	437,000	488,000

※ 주문상담 032-583-0011 / 배송료 포함 (주문제작 제품으로 취소 및 교환·환불 불가)

스피드랙에 관한 7가지 궁금증??

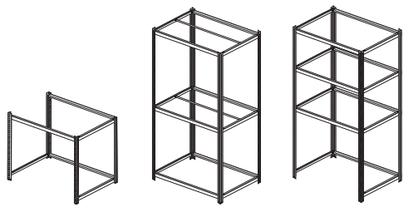

Q

1 사이즈가 어떻게 되나요?

2 조립은 정말 쉬운가요?

3 선반 높낮이 조절은 가능한가요?

4 선반 하나에 몇kg까지 올라가나요?

5 녹이 슬지 않나요?

6 경량용 스피드랙 vs 중량용 스피드랙 어떻게 다른가요?

7 어떤 합판이 좋은가요?

A

1 10cm단위 주문제작 가능하며 2단에서 9단까지 3,000가지 사이즈 구현

2 스피드랙은 볼트와 너트가 없이 기둥과 받침대를 끼워주는 방식

3 자유롭게 가능합니다. 원하는 높이를 조절하여 조립이 가능

4 단당 80~150kg 하중이 가능

5 스피드랙 철재는 일반 페인트제품이 아닌 파우더코팅 방식으로 표면 250도 열처리 분체도장으로 녹이 잘 슬지 않습니다.

6 경량용 스피드랙은 강철의 두께가 1.2~1.6mm로 제작되어 단당 80~100kg정도의 수납하중을 견딥니다. 중량용 스피드랙은 강철의 두께가 2.0mm로 제작되어 단당 150kg이상의 수납하중을 견딥니다.

7 MDF합판은 가장 저렴한 합판으로 12mm로 제작되어 창고용 산업현장에서 사용합니다. 백색코팅합판은 12mm 두께의 고급스럽고 튼튼한 합판입니다. 주로 매장, 호텔같은 곳에서 사용합니다. 우드코팅은 9mm 두께의 프리미엄 합판입니다. 주로 가정 베란다에서 많이 사용됩니다.

Speed Rack®

NAVER 스피드랙 검색

주문상담 032-583-0011

(주)영진산업
www.speedrack.kr

인천광역시 서구 마전동 582-4 영진프라자 4층